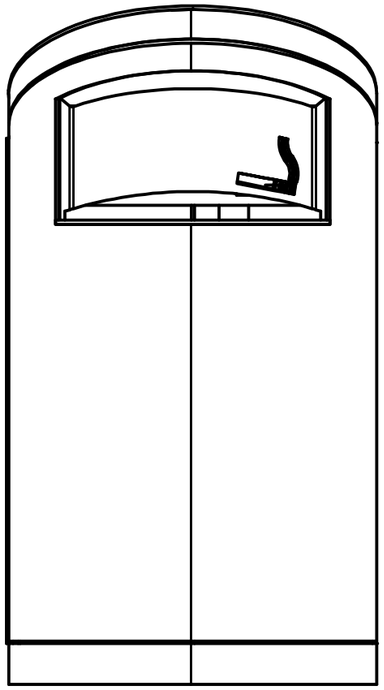

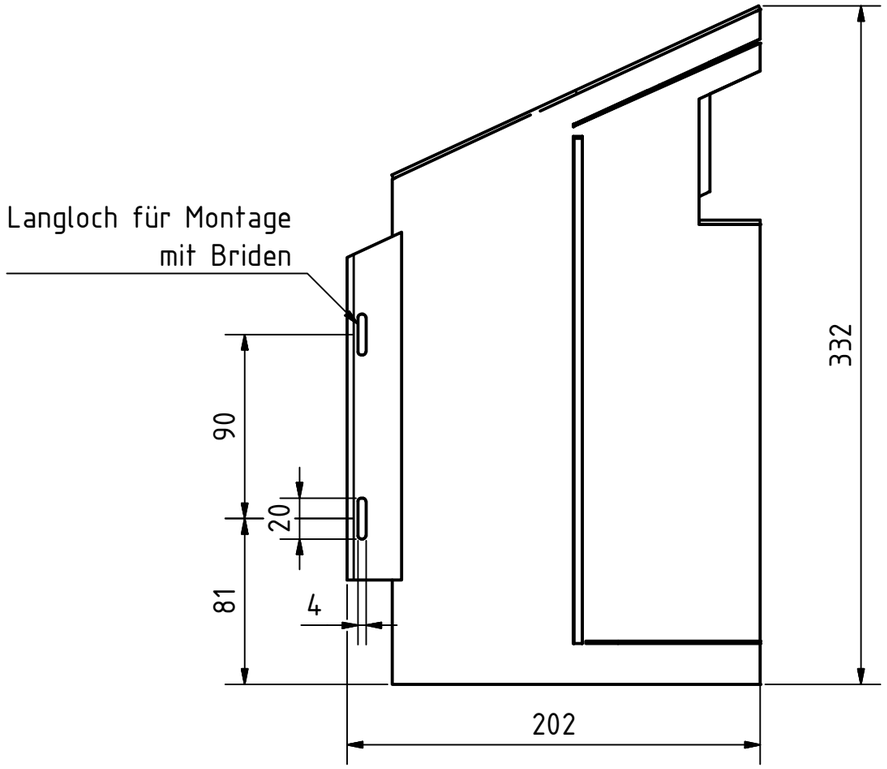

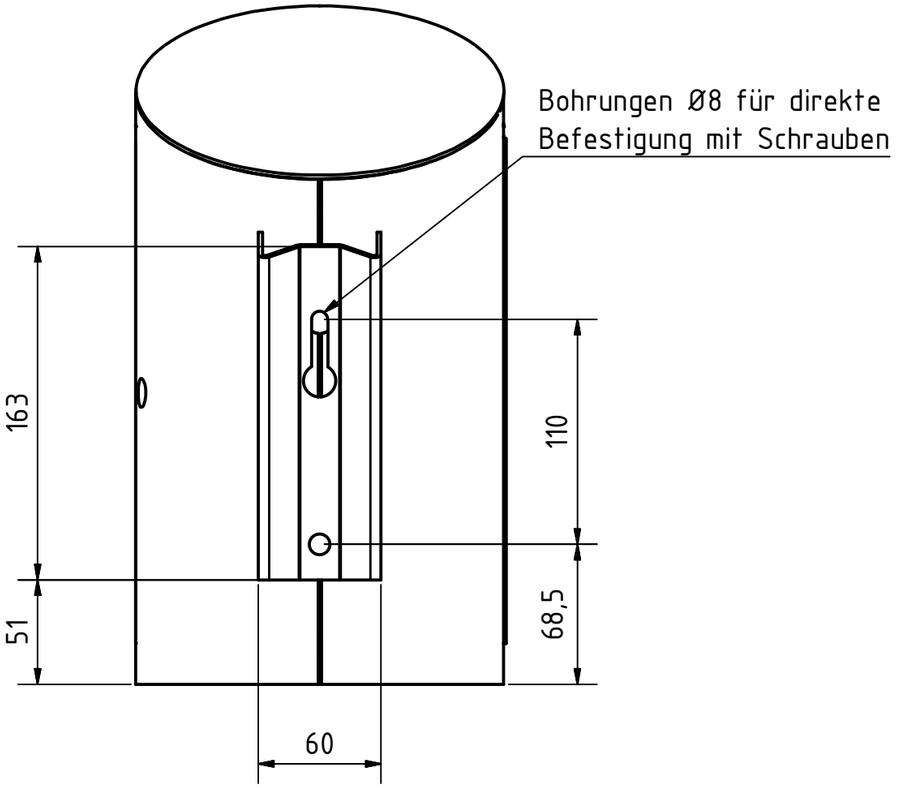

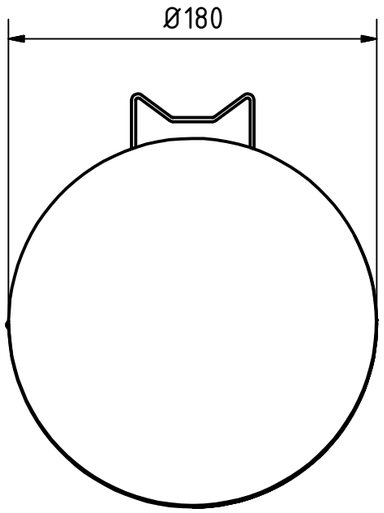

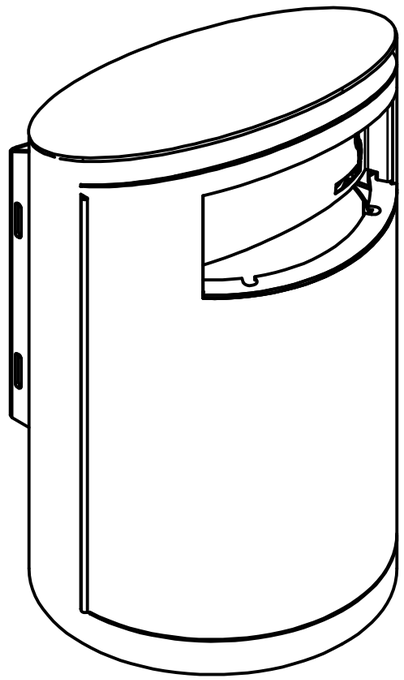

Pos.	Menge	Artikelnummer	Benennung	Material	Bemerkung

Änderung	Rev.	Datum	Name

Copyright © by
ANTA SWISS AG

Schutzvermerk nach
ISO 16016 beachten

Ohne sep. Stückliste ☐
Sep. SL gleicher Nr. ☐
Sep. SL anderer Nr. ☐

ANTASWISSAG
AKTUELL, NACHHALTIG IN TECHNOLOGISCHEN ANWENDUNGEN

Artikelnummer:
Ers. für:
Ers. durch:

Allgemeintoleranzen
ISO 2768 - m K

Bezeichnung:

Tech. Zeichnung Wandascher

für Wandmontage, Support inbegriffen

Gewicht: -
Massstab:
Blatt: 1 /1
A3

Gezeichnet	04.05.2015	cw	Zeichnungsnummer: 100729
Geprüft	04.05.2015	cw	
Freigegeben	04.05.2015	cw	

Index: A